< 1 arcmin

Achsabstand / Centre distance a_o = 80 mm

Bild 1 Abtriebswelle mit Schnittstelle analog EN ISO 9409-1-A-63
Fig. 1 Output shaft with interface according analog EN ISO 9409-1-A-63

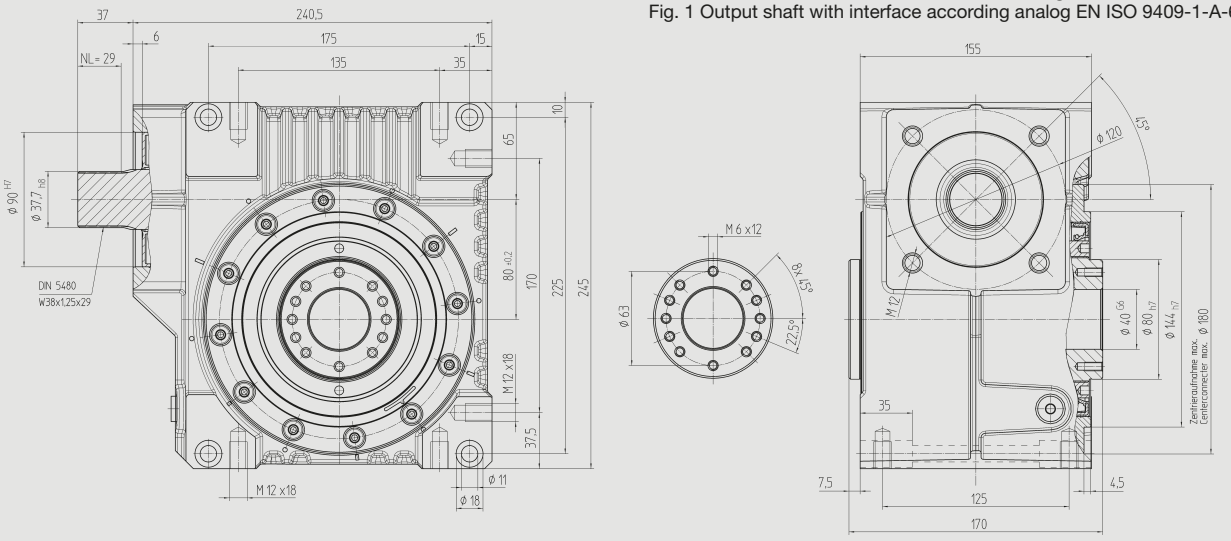

Bild 2 Abtriebswelle für Klemmverbindung 80 86 062
Fig. 2 Output shaft for clamp connection 80 86 062

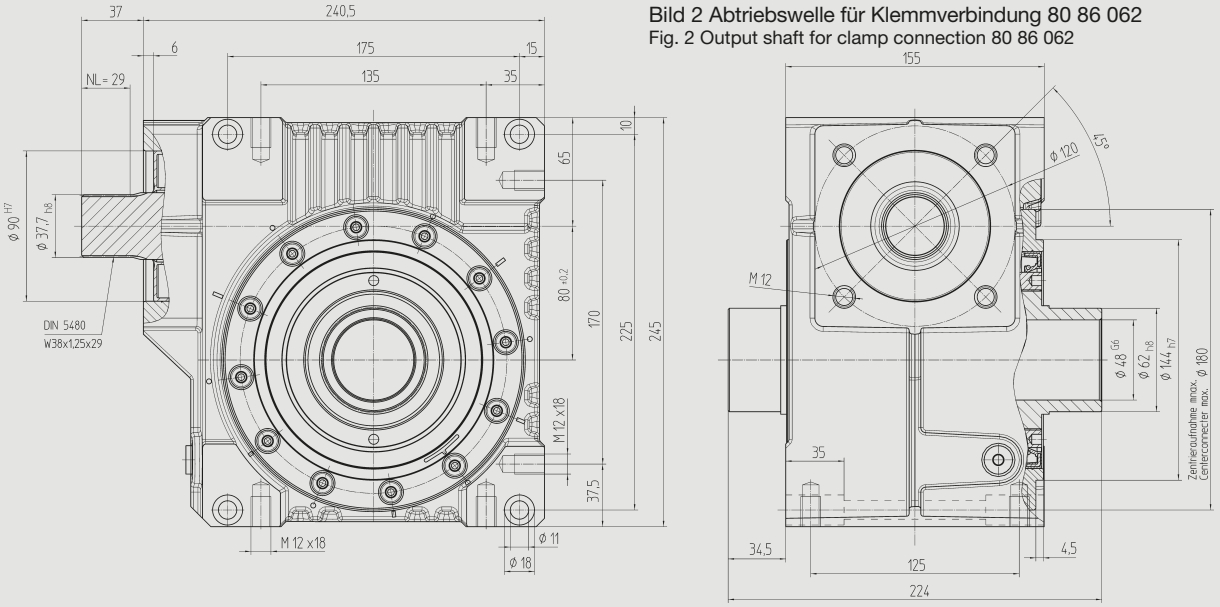

Best.-Nr. / Order code **Bild 1** / Fig. 1	**Bild 2** / Fig. 2	**Übersetzung i**	kg	J_{red} 10^{-4} kg m²
98 05 005	**98 15 005**	4,75	23	9,6180
98 05 007	**98 15 007**	6,75	23	6,0910
98 05 009	**98 15 009**	9,25	23	4,7650
98 05 015	**98 15 015**	14,50	23	5,3080
98 05 020	**98 15 020**	19,50	23	3,9350
98 05 029	**98 15 029**	29,00	23	4,0500
98 05 039	**98 15 039**	39,00	23	4,1800
98 05 052	**98 15 052**	52,00	23	3,7140

Mit lebensmitteltauglichem Öl
Bestell-Nr. 98 05 1xx / 98 15 1xx

With suitable oil for food
Order code 98 05 1xx / 98 15 1xx